コリラックマ&チャイロイコグマ
どんぐりのおうち

ビバリー クリスタルパズル® 3D JIGSAW PUZZLE 解説書

組み方

◆各ピースには一部を除きピース番号が刻印されています。
ピース番号とパズルピースの形に注意しながら下図のように並べてください。
1番のピースから番号順に組んでいくと簡単に組みあがります。
※ピースに刻印されている番号は組み立てる順番とは関係ありません。

セット内容

◆パズルピース(どんぐりのおうち 12個、コリラックマ 22個、チャイロイコグマ 26個、どんぐりのいれもの 大2個/小2個、はちみつつぼ2個)、組み立てキー 1個、シール

ピース図

◆数字…組順　丸数字…ピース刻印番号
※刻印番号が見えにくい場合はピースの形を参考にしてください。

コリラックマ

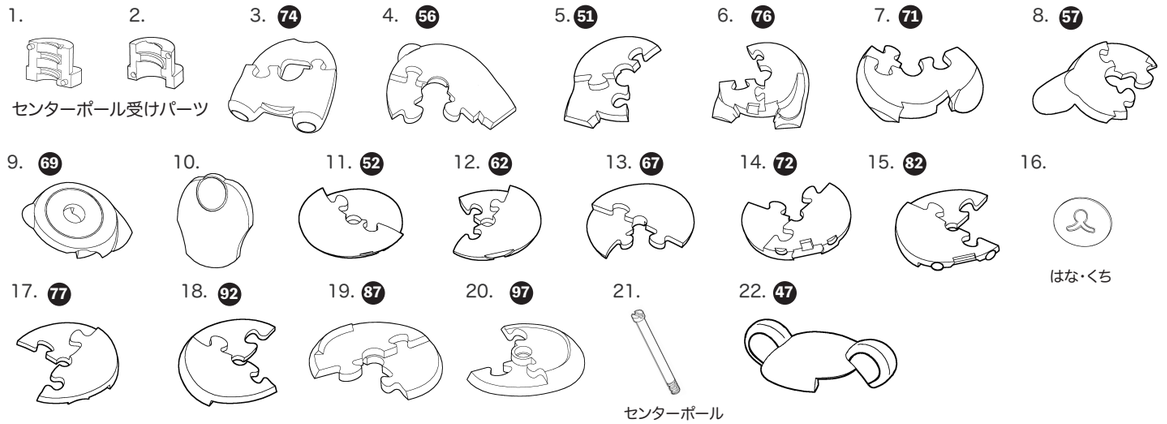

チャイロイコグマ

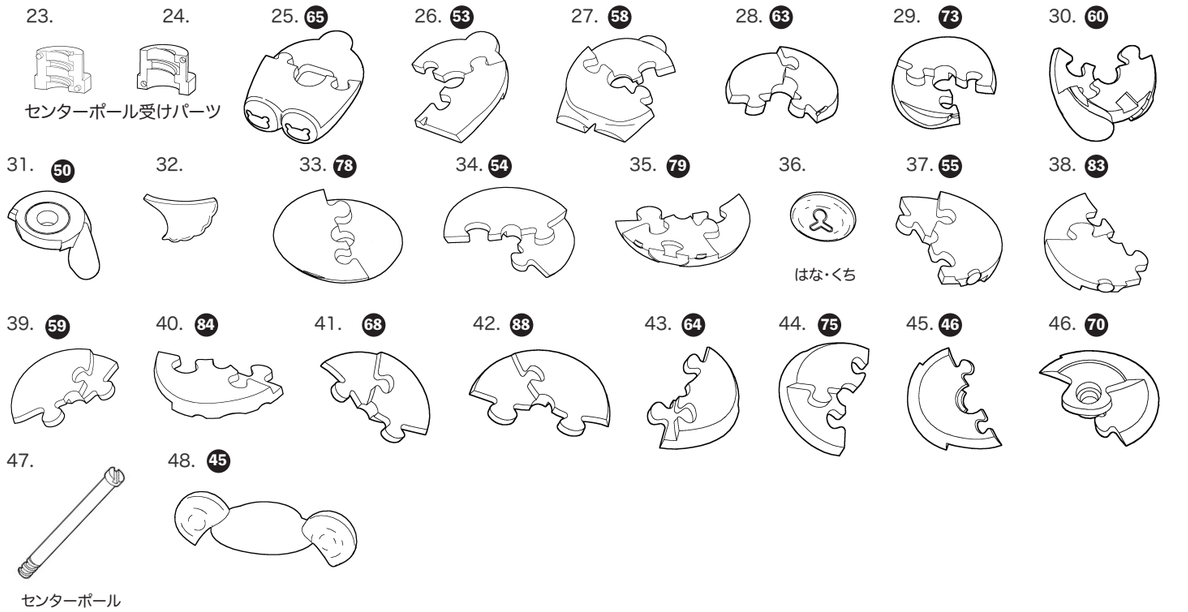

どんぐりのおうち

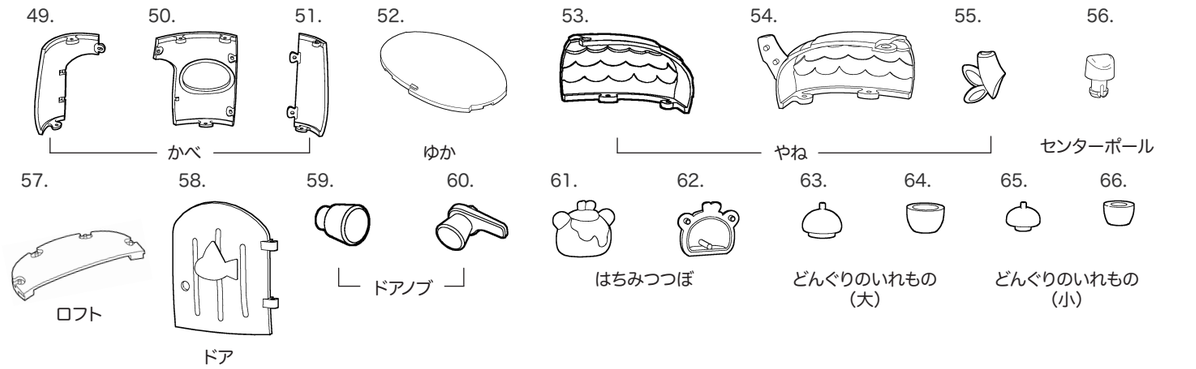

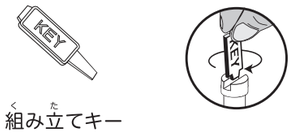

センターポールのネジ部分は強く締め過ぎないでください。材質上、破損する恐れがあります。

注意点

1 コリラックマ
センターポールの受けパーツを74の下に取り付けて組みはじめます。
20.まで組み立てたらセンターポールを差込み、組み立てキーを使用して時計回りに回して固定します。
最後に47をはめてコリラックマの完成です。

2 チャイロイコグマ
センターポールの受けパーツを25の下に取り付けて組みはじめます。
46.まで組み立てたらセンターポールを差し込み、組み立てキーを使用して時計回りに回して固定します。
最後に48をはめてチャイロイコグマの完成です。

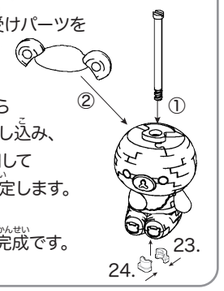

どんぐりのおうち組み立て方

1 やねとロフト部分は①～③の順番で、組み立ててください。

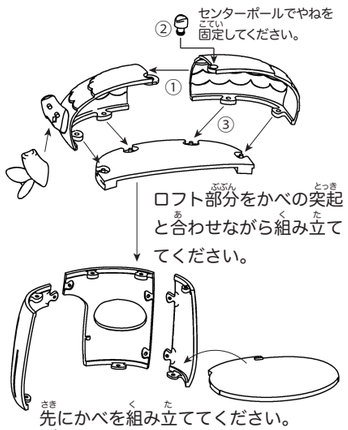

2 ドアの向きに注意しながらドアノブを図のように組み立ててください。

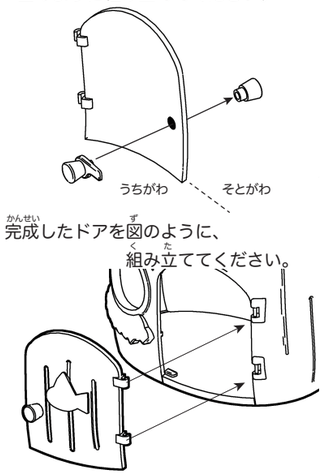

シールの貼り方

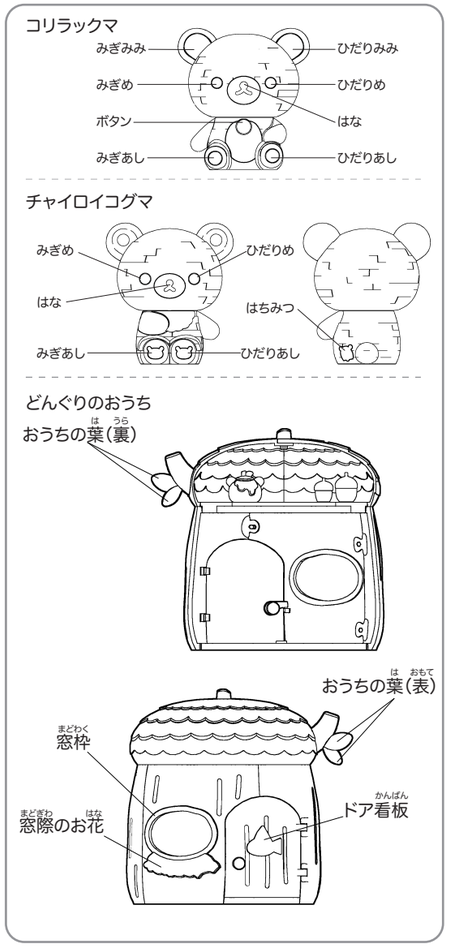

©2020 San-X Co., Ltd. All Rights Reserved.

豊かな時間を演出する
株式会社ビバリー
東京都中央区銀座8-10-6銀座MEビル
TEL.03-3572-4972　FAX.03-3571-3907
最新情報満載のビバリーホームページ
www.be-en.co.jp

202010a